Artikel mit gleicher Buchstabenkennzeichnung müssen aus Toleranzgründen zusammen bestellt werden.

Due to tolerance reasons, articles with the same letter marking must be ordered together.

Ersatzteilstückliste Parts list		WER1500LPL02-12-A	
Pos. Item	Menge Quantity	Artkel-Nr. Article-No.	i
10	2	164682	
20	1	179241	
30	2	C0913050056	
40	1	CTYP00118	
50	1	DDOC02275	
a	1	DS	

Erstellungsdatum Creation date	19.03.24	Aenderungsdatum Modification date	31.10.24

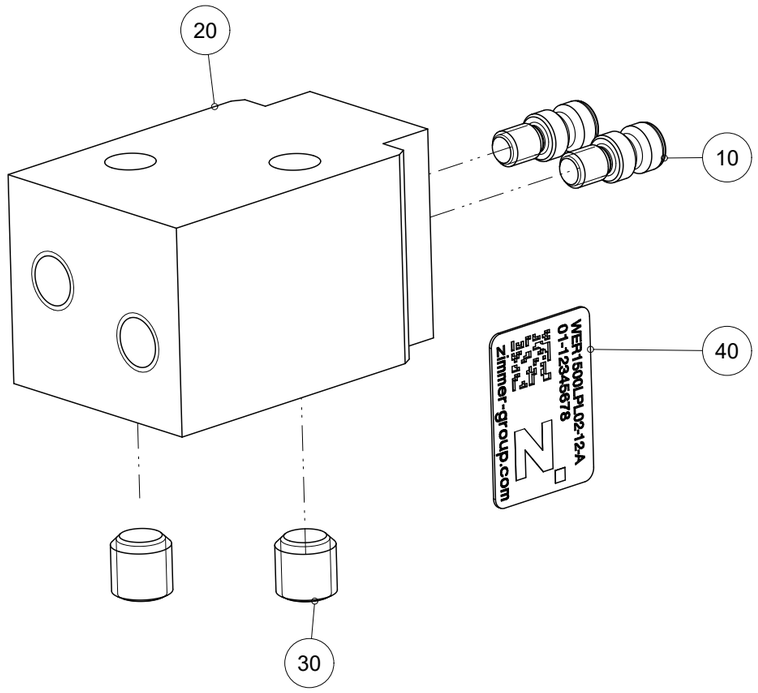

Zimmer Group
Im Salmenkopf 5
D-77866 Rheinau

www.zimmer-group.de

T +49 7844 9138-0
F +49 7844 9138-80

info@zimmer-group.de