UHLOVÁ PRÍRUBA
WFR000005
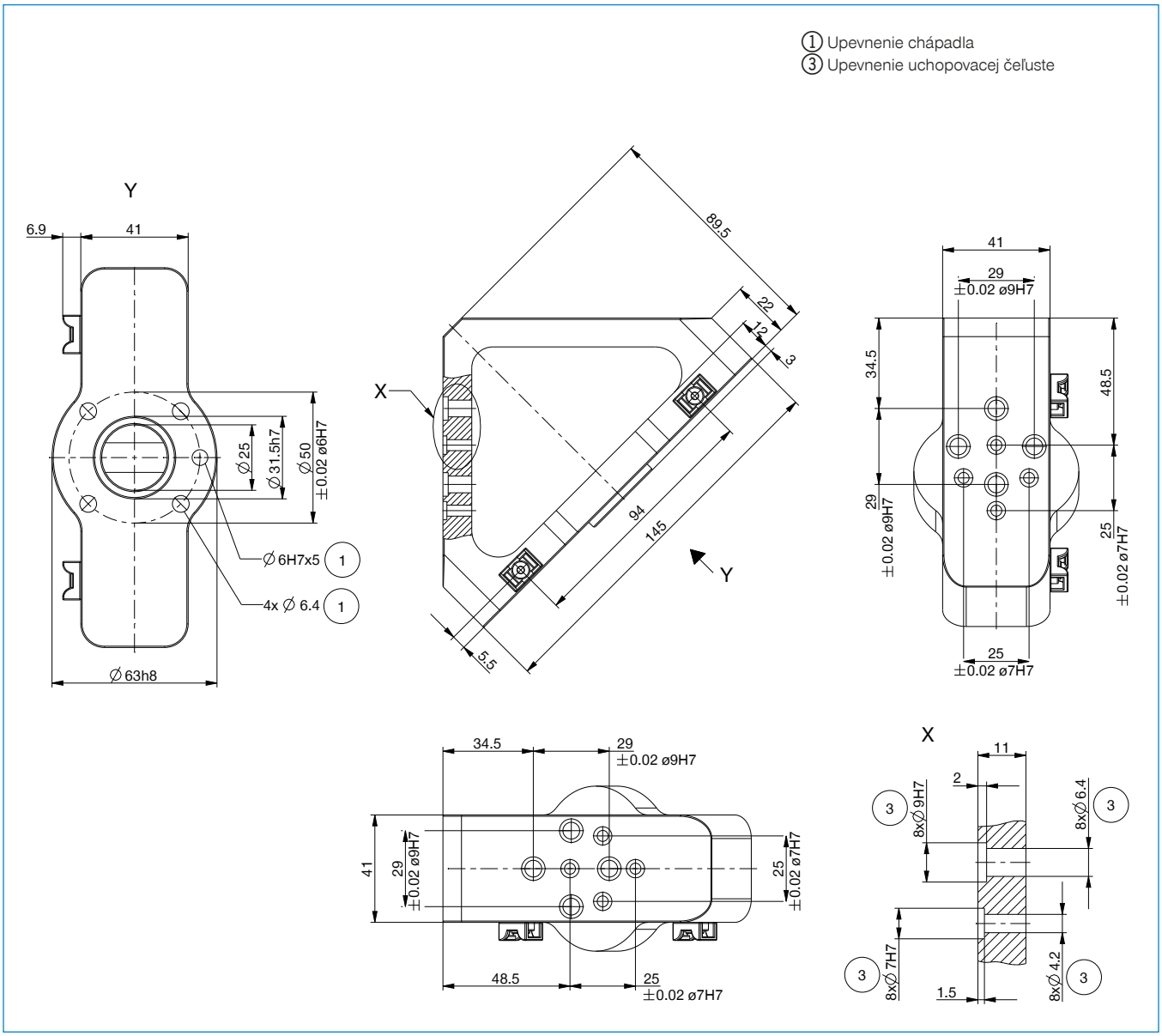
	► Technické údaje
Objednávacie č.	**WFR000005**
Prípojná príruba podľa EN ISO 9409-1	TK 50
Koncové strane 1	GEP2013 / GEP2016
Koncové strane 2	GEP2013 / GEP2016